SQ 490 / 690 - 31

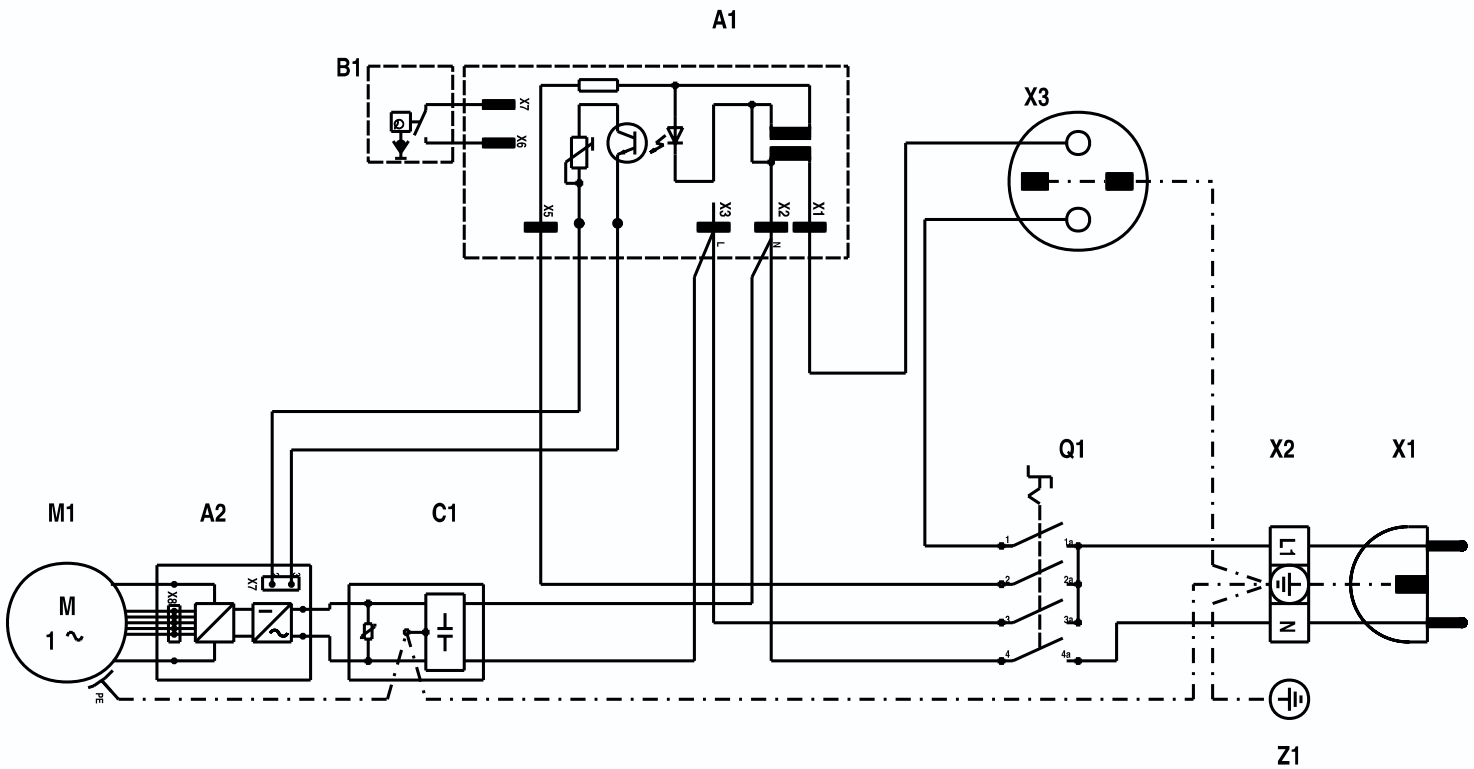

A1 Einschaltautomatik

A2 Elektronik EC

B1 Strömungswächter

C1 Entstörfilter

M1 EC Turbine

Q1 Hauptschalter

X1 Anschlußleitung

X2 Verteilerleiste

X3 Gerätesteckdose

Z1 Ableiter Antistatik

Ersatzteile unter www.gluesing.net