SC 780 200 - 230V / 3 ~△

Technical Service
International 05.99

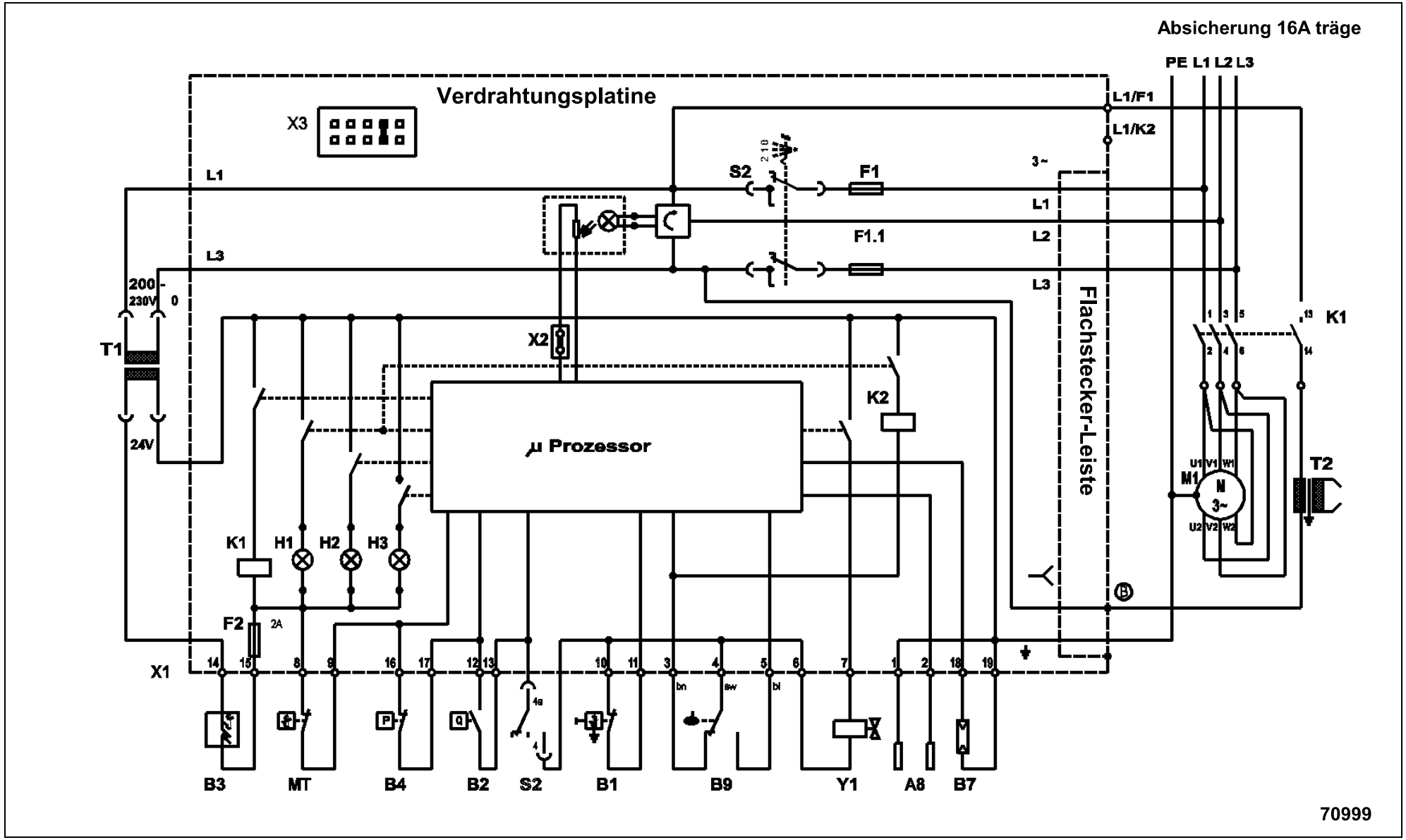

Ersatzteile unter www.gluesing.net